AUTOMATION MOTION-V

GEBRAUCHS-MONTAGE ANWEISUNG

ACHTUNG: BITTE LESEN SIE GENAU DIE FOLGENDE GEBRAUCHSANWEISUNG, BEVOR SIE MIT DER MONTAGE BEGINNEN:

DEUTSCH

VERPACKUNGSINHALT

A. 1 Stück Motoreinheit
B. 1 Stück Transformator
C. 1 Stück Kabel für den Transformator
D. 4 Stück Befestigungsschrauben für den Motor
E. 2 Stück Stoßdämpfer für den elektrischen MOTION
F. 4 Stück Befestigungsschrauben für die Stoßdämpfer vom elektrischen MOTION
G. 1 Stück Karton-Schablone für die Bohrungen
K. 1 Stück Fernbedienung mit Batterie
L. 1 Singel-Fernbedienung (bereits programmiert)

Automation Motion-V
V1, V2, V3 - Türgewicht:
min 20 kg
max 40 kg

Der Inhalt der Verpackung kann, gemäß des ausgewählt SET sich verändern.

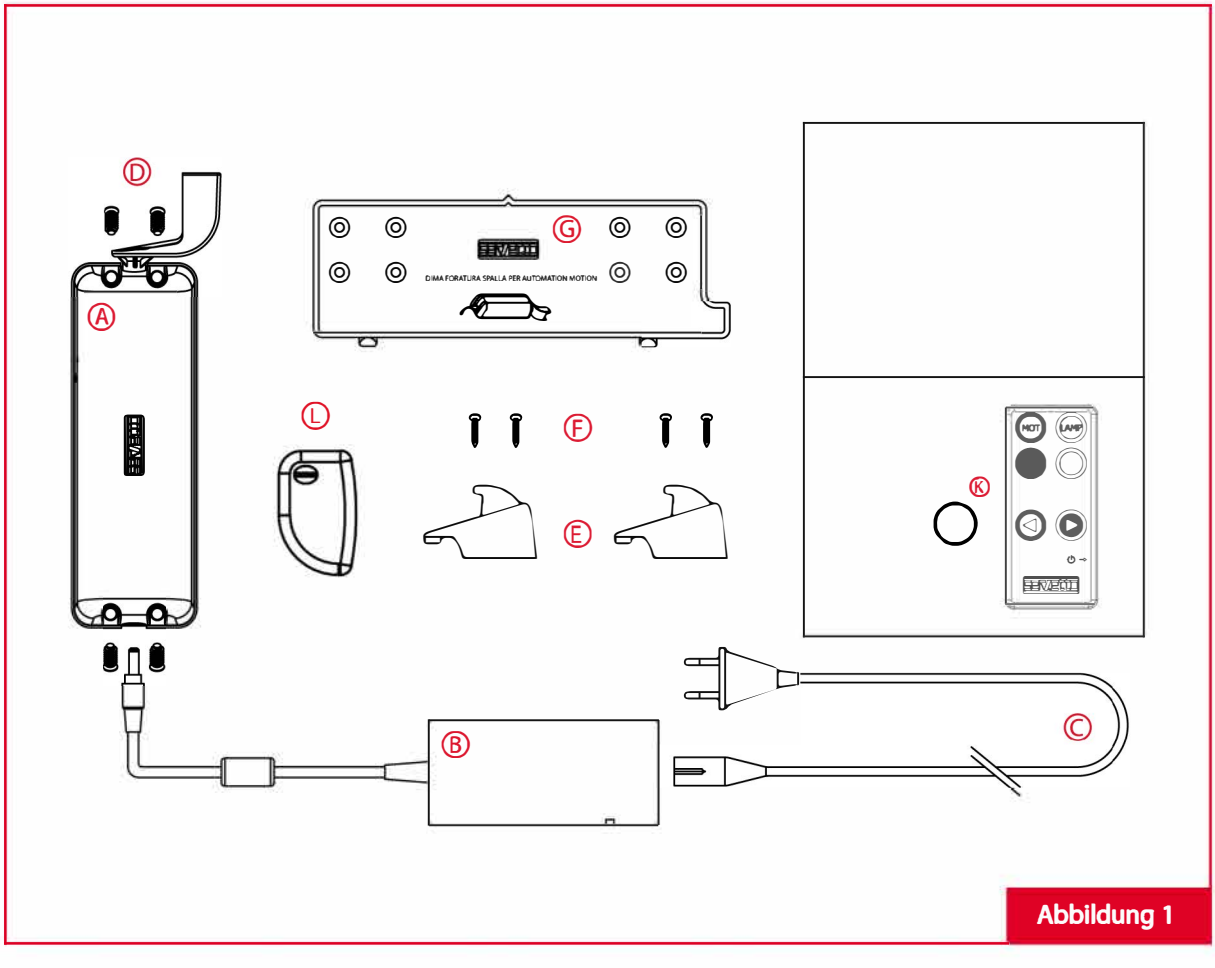

Abbildung 1

DEUTSCH

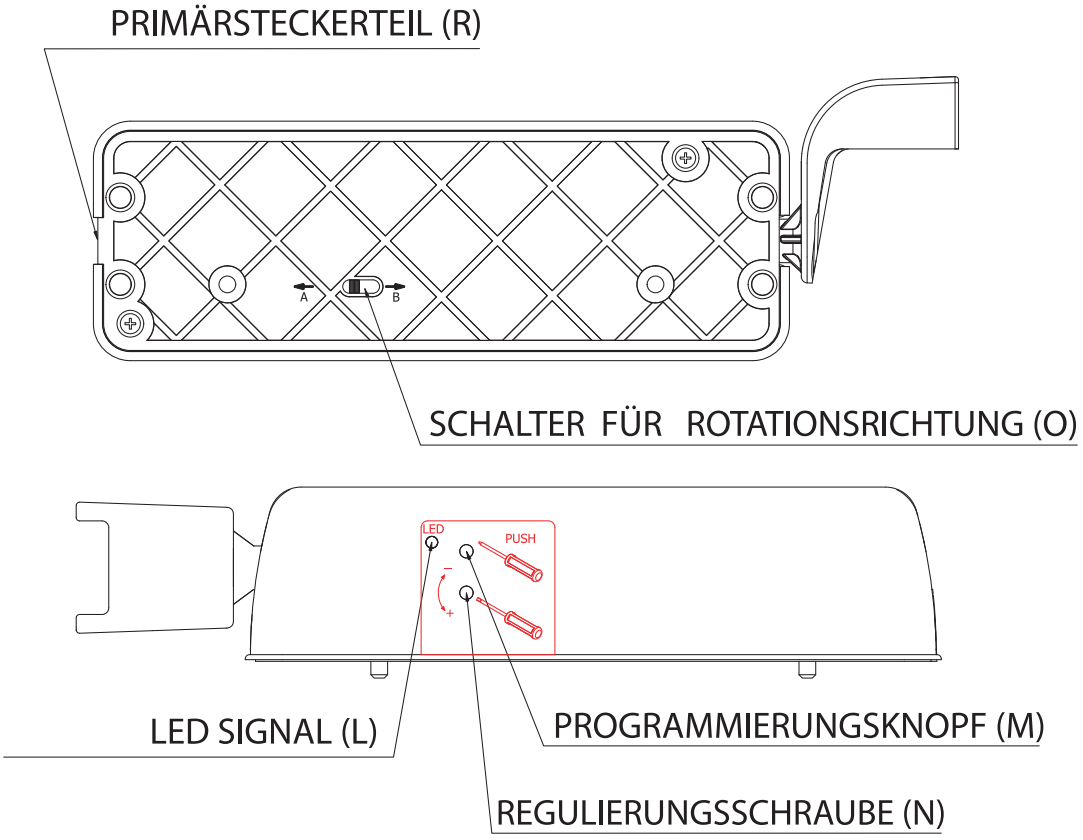

Abbildung 2

MOTORMONTAGE FÜR DEN ELEKTRISCHEN MOTION

1. EINSTELLUNG DER ROTATIONSRICHTUNG VOM ELEKTRISCHEN MOTION

Falls der Motor des elektrischen MOTION in eine der gezeigten Position (Abbildung 3) installiert ist, legen Sie der Schalter in die Rotationsrichtung (O) zum Buchstaben "A"

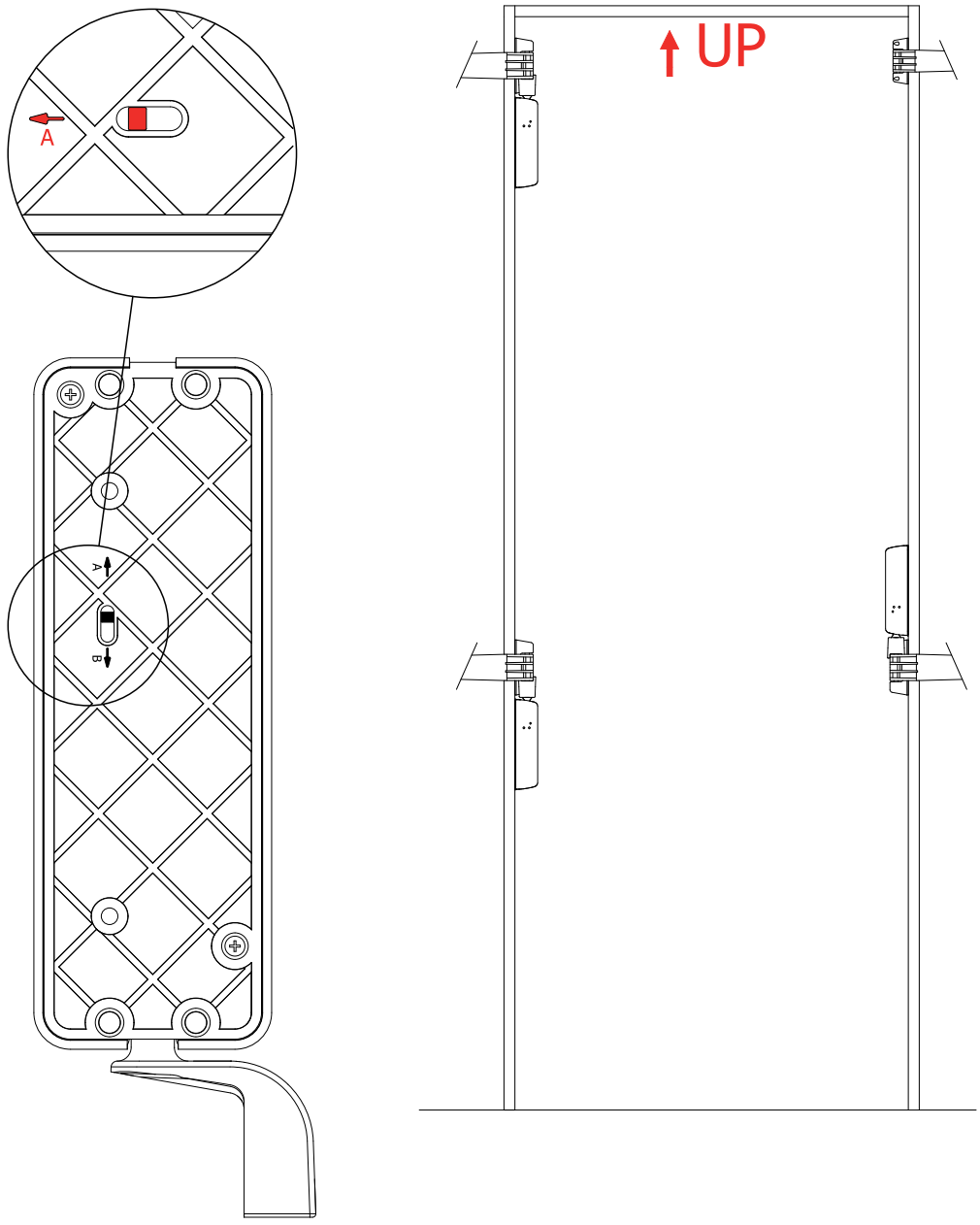

Abbildung 3

MOTORMONTAGE FÜR DEN ELEKTRISCHEN MOTION

1. EINSTELLUNG DER ROTATIONSRICHTUNG VOM ELEKTRISCHEN MOTION

Falls der Motor des elektrischen MOTION in eine der gezeigten Position (Abbildung. 4) installiert ist, legen Sie den Schalter in die Rotationsrichtung (O) zum Buchstaben "B".

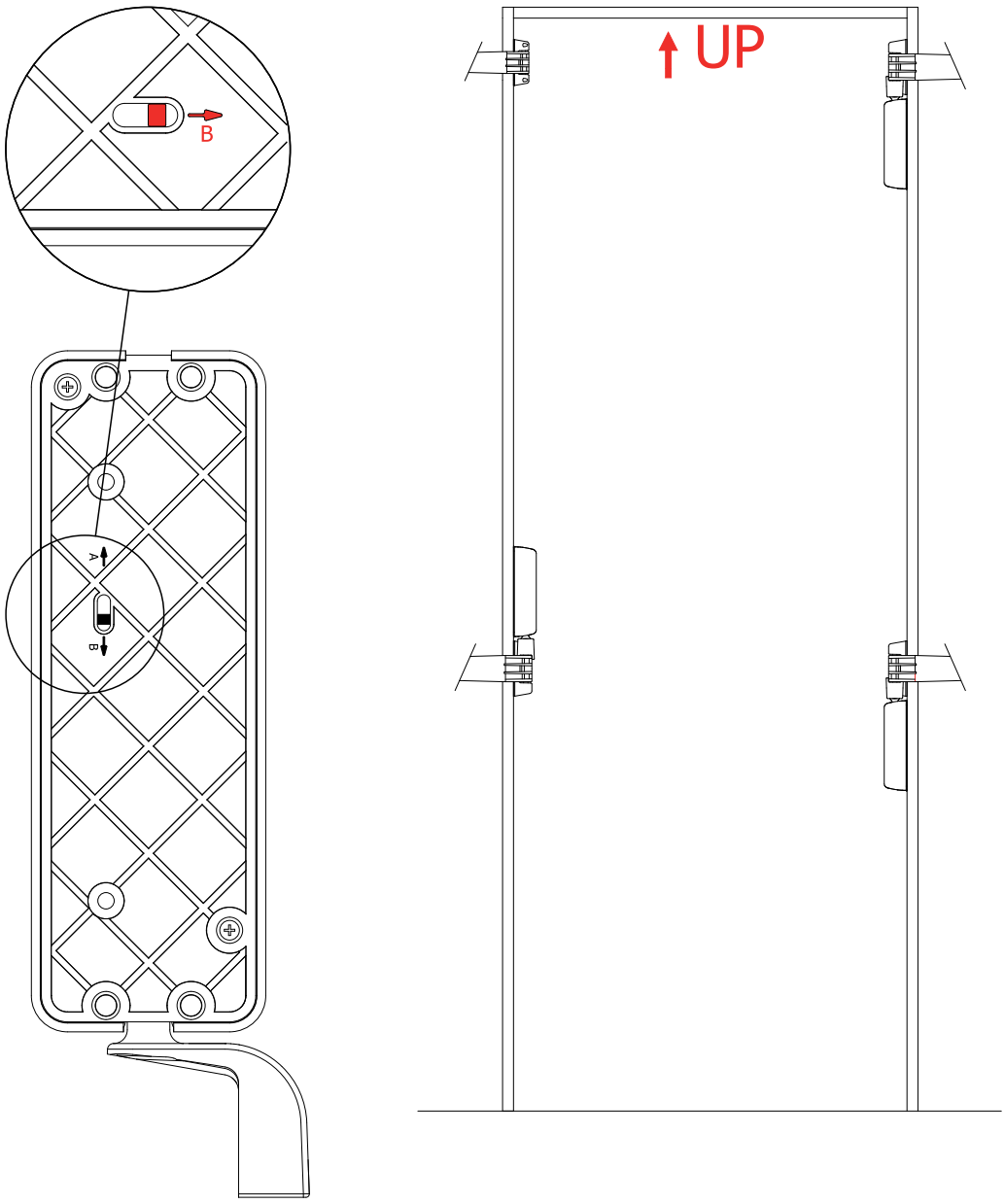

Abbildung 4

2. BOHRUNGEN

Legen Sie die Bohrschablone an die gewünschte Montagelage und machen Sie die Bohrungen mit 5 mm Durchmesser.

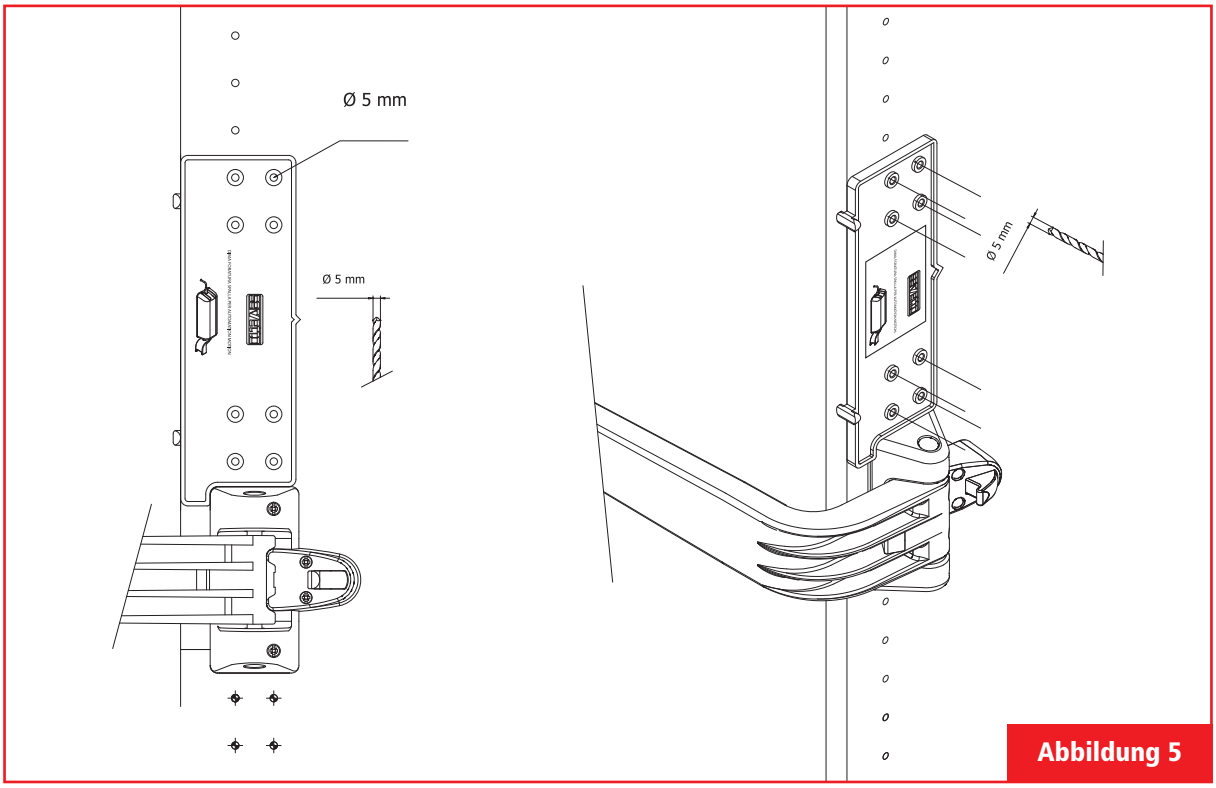

Abbildung 5

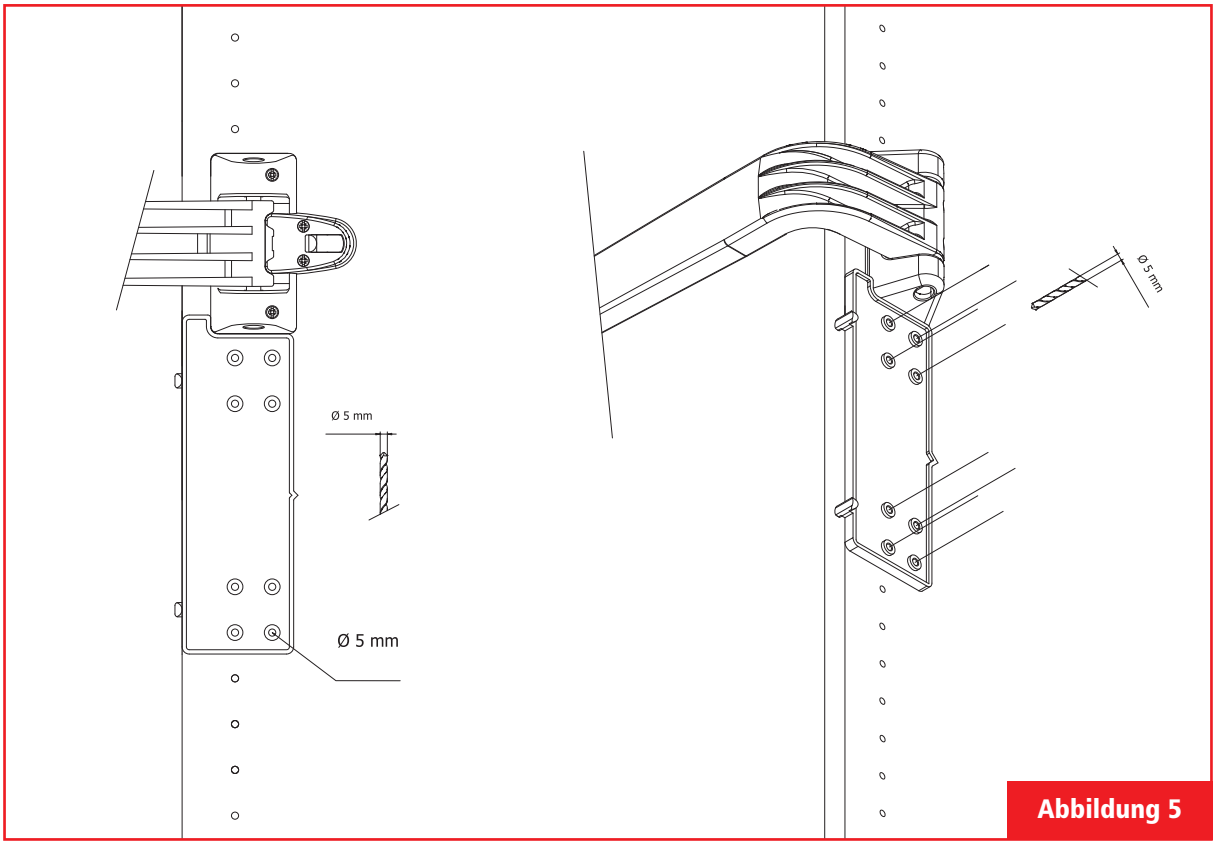

Abbildung 5

DEUTSCH

3. BEFESTIGUNG

Legen Sie den Schubbetriebsarm in den Schwenkarm vom MOTION an, dann legen Sie das Motorgehäuse mit den Zentrierstiften an den Korpus in die Bohrungen. Überprüfen Sie die richtige Stellung vom elektrischen MOTION und befestigen Sie mit den 4 beiliegenden Schrauben.

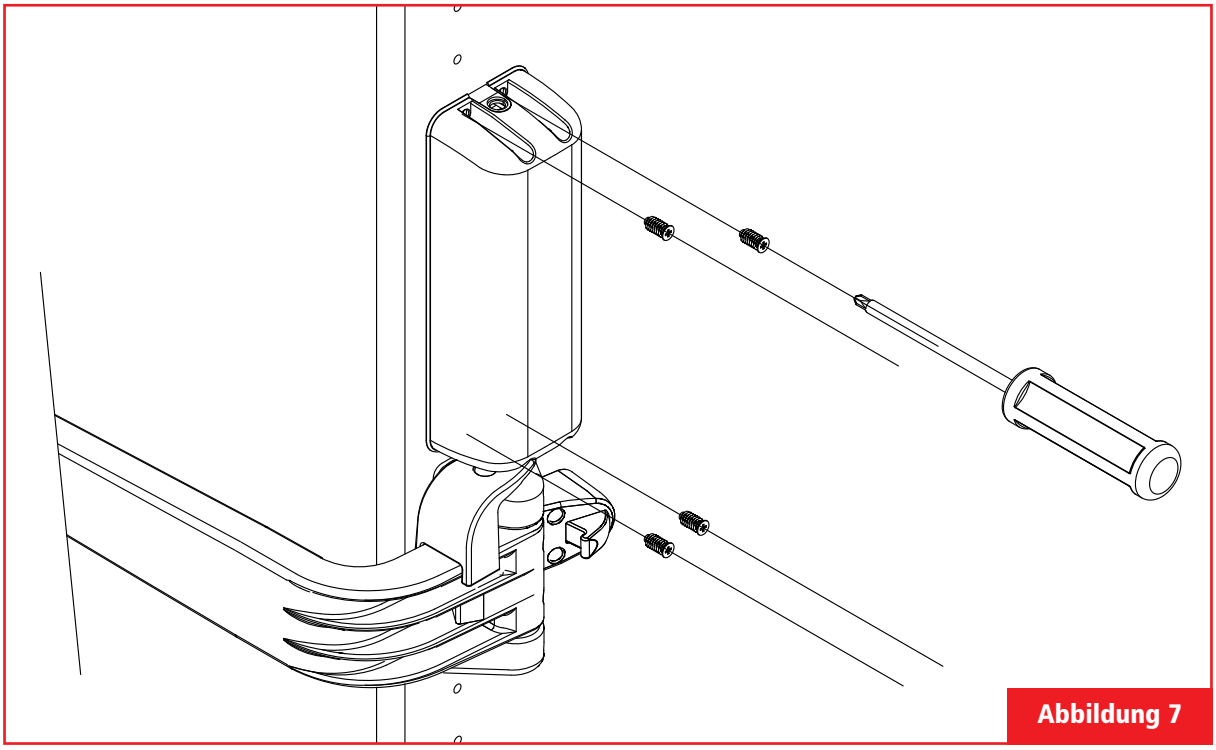

Abbildung 7

4. BEFESTIGUNG DER GUMMIPUFFER UND ARMVERRIEGELUNG

Bitte wechseln Sie die Anschlagpuffer von manuellen Motion mit diesen in der Verpackung vom elektrischen MOTION (Abbildung 7.A) Schrauben die zwei Zapfen über den Schubbetriebsarm vom elektrischen MOTION

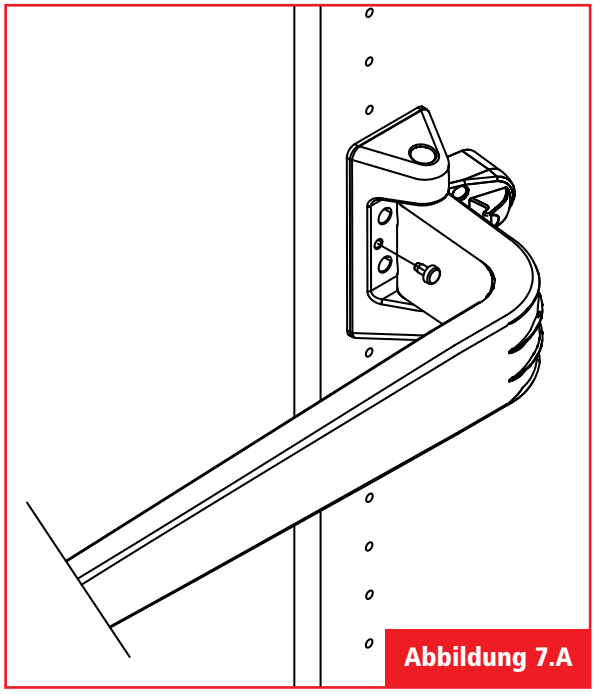

Abbildung 7.A

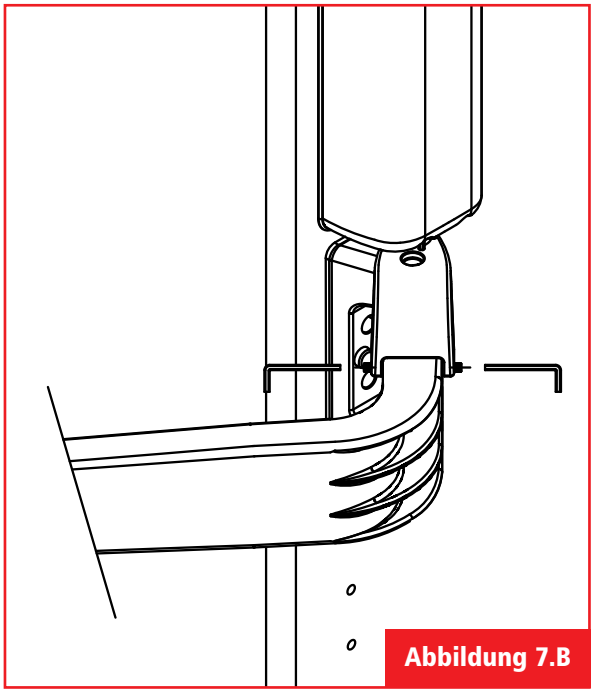

Abbildung 7.B

5. BEFESTIGUNG DER ANSCHLAGDÄMPFER

Bitte wechseln Sie die Anschlagdämpfer vom manuellen MOTION mit diesen in der Verpackung vom elektrischen MOTION, versichern Sie sich dass die Rückseite der verwendeten Anschlagdämpfer schwarz ist.

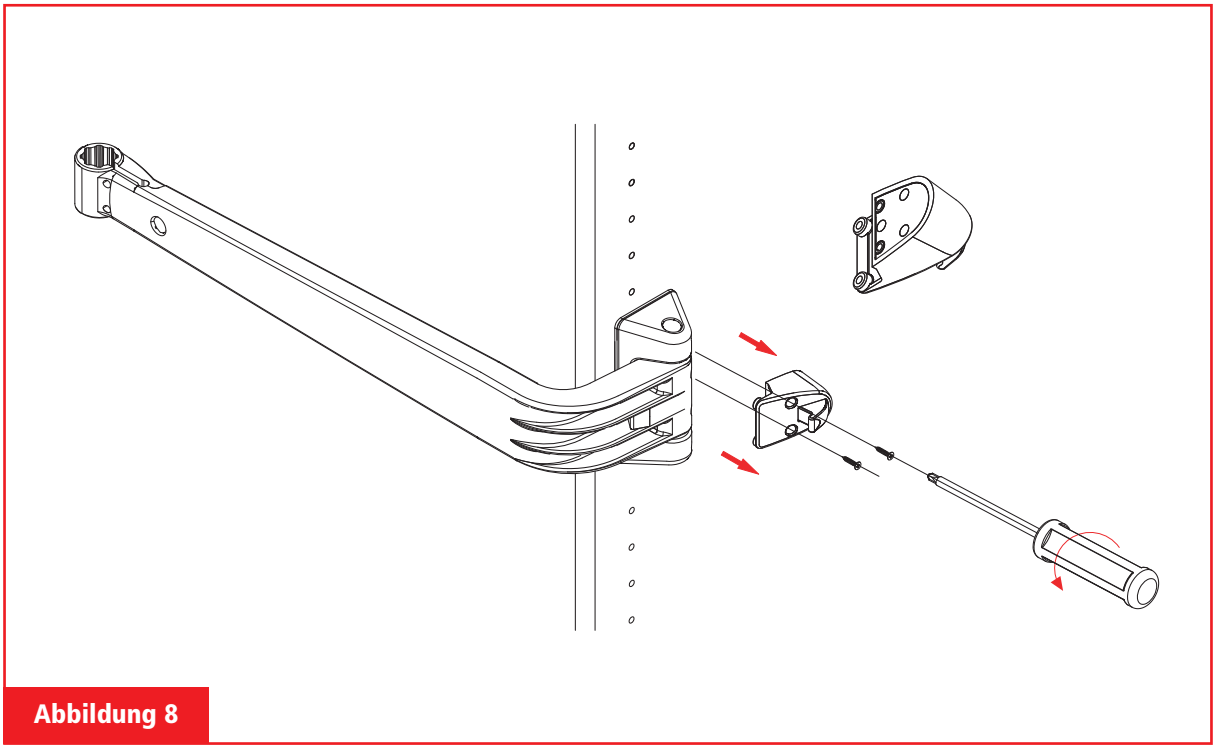

Abbildung 8

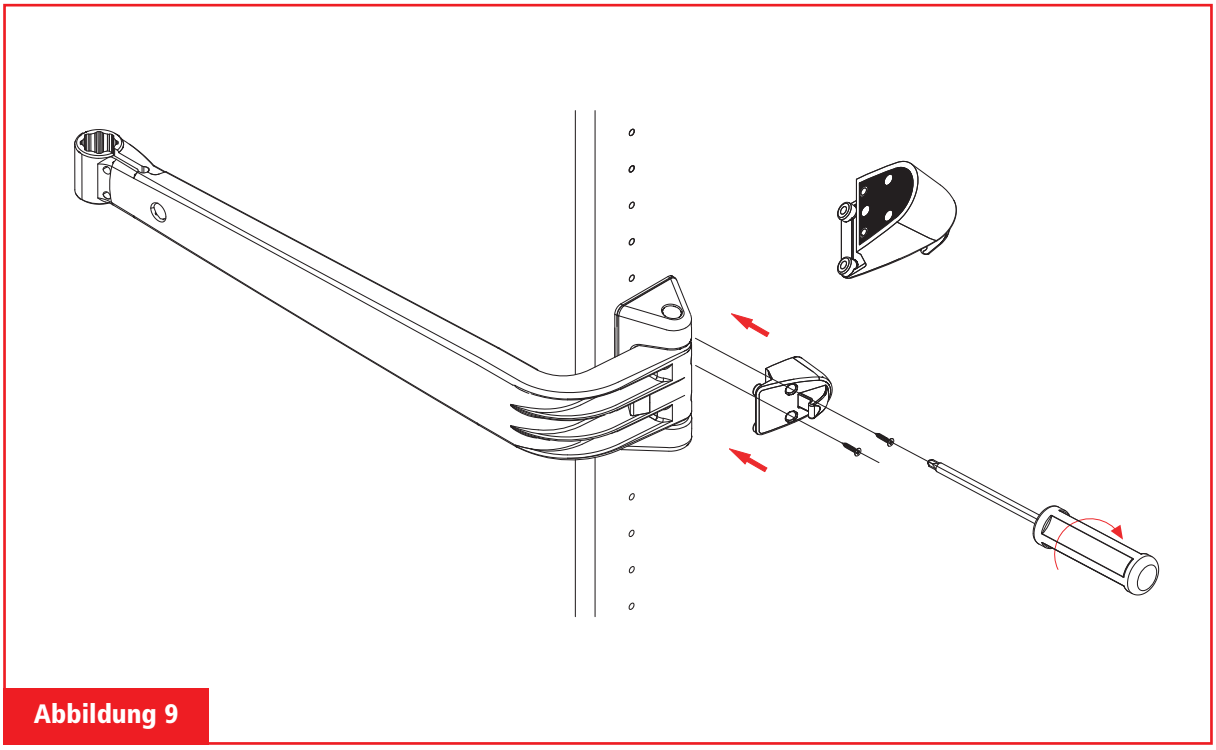

Abbildung 9

6. ELEKTRISCHE SCHALTUNG

Legen Sie den Netztransformator nicht in die Nähe von Feuchtigkeit, verbinden Sie den Ausgang-Stecker und den Stecker in das Gehäuse vom MOTION (R) (Abbildung 2). Dann stecken Sie den Euro-Flachstecker in die Steckdose und versichern Sie sich dass die rote Kontrolllampe leuchtet, dass bedeutet einen korrekten Lauf.

VORSICHT: NACH DER INSTALLATION DES MOTORS, MUSS DER AUSGANG-STECKER DES NETZTRANSFORMATORS IMMER ERREICHBAR SEIN UND IM NOTFALL EINFACH VOM MOTOR ZU TRENNEN SEIN.

PHASE DER INSTALLATION DER FERNBEDIENUNG

1. Durch einen kleinen Schraubenzieher die 2 Schrauben vom Batterie-Gehäuse abschrauben (Abbildung 16)
2. Auf die korrekte Richtung der Batteriemontage achten, sonst läuft der Beschlag nicht gut (Abbildung 17).
3. Die Schrauben wieder aufschrauben und den Deckel auf das Batterie-Gehäuse fixieren (Abbildung 18)

VORSICHT: NACH 10 SEKUNDEN INAKTIVITÄT , WECHSELT DIE FERNBEDIENUNG IN DEN STANDBYMODUS. UM DIE FERNBEDIENUNG ZU REAKTIVIEREN, DRÜCKEN SIE DEN KNOPF, DER SICH AUF DER RECHTEN SEITE DES GERÄTS BEFINDET (ABBILDUNG 19).

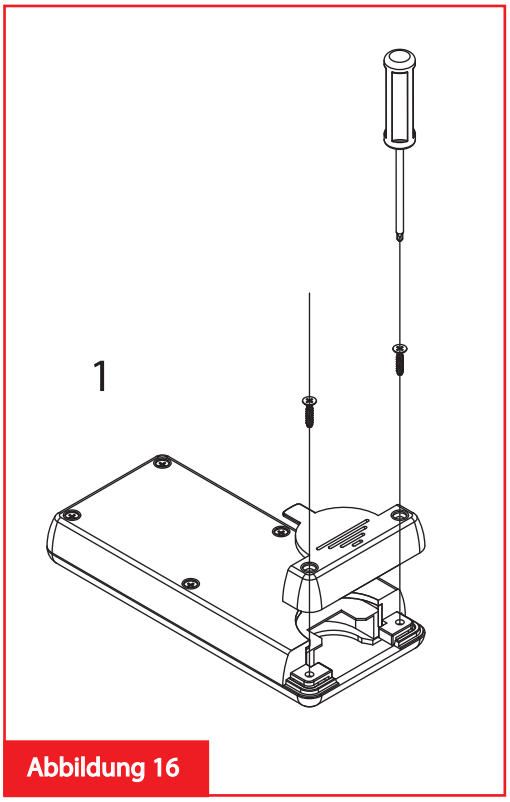

Abbildung 16

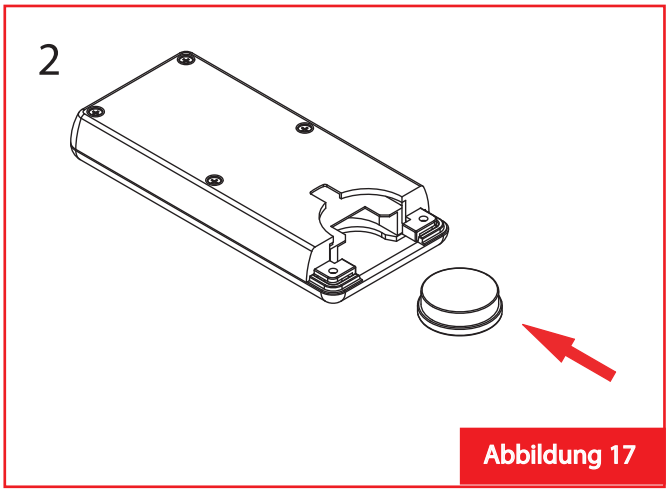

Abbildung 17

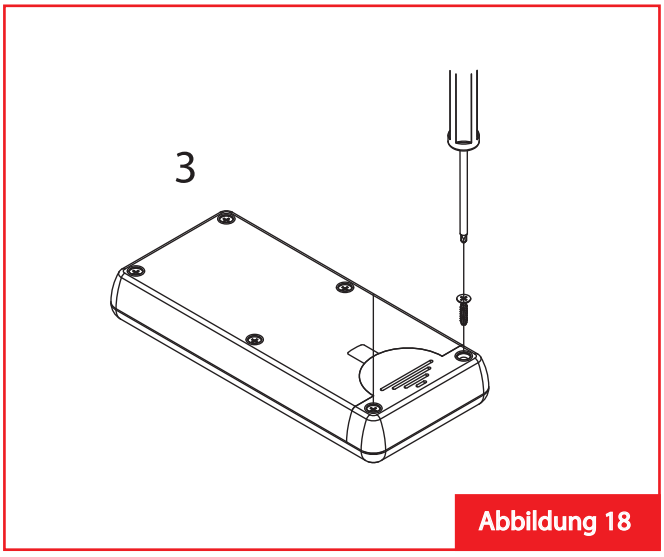

Abbildung 18

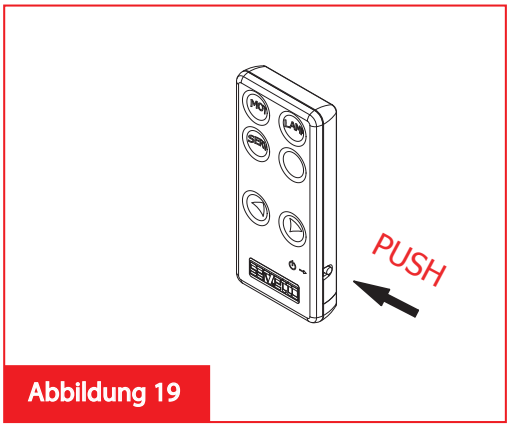

Abbildung 19

SPEICHERUNG DER FERNBEDIENUNG

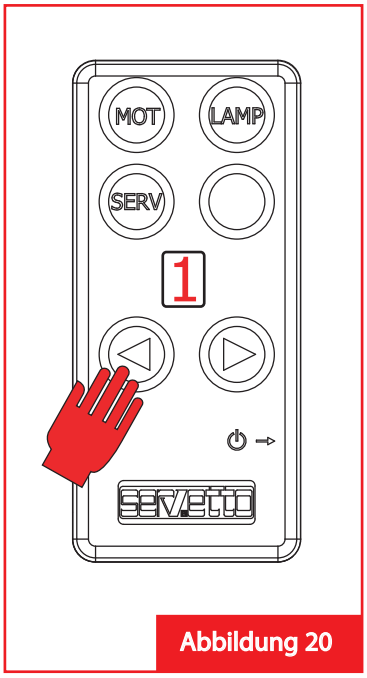

Abbildung 20

1. Beachten Sie dass,das Anschlusskabel vom elektrischen MOTION in der Steckdose ist.

2. Aktivieren Sie die Fernbedienung durch den Knopf, der sich auf der rechten Seite des Geräts befindet (Abbildung 19).

3. Wählen Sie auf der Fernbedienung die gewünschte Position (vom 0 bis 9) durch die eigenen Pfeile (Abbildung 20).

4. Drücken Sie auf den Programmierungsknopf (M) auf dem MOTION–Gehäuse: wann das Led-Signal (L) leuchtet,die Taste ablassen (Abbildung 21).

5. Drücken Sie einmal die Taste "MOT" auf der Fernbedienung (Abbildung 22). Durch diese Bedienungshinweise,der Motor des MOTION die Steuerung der Taste "MOT" bezügliche Nummer vom gewünschten Raum als Öffnung/Schließung-Steuerung erwirbt.

Wenn Sie die abgespeicherte Fernbedienung ändern wollen,drücken Sie 10 Sekunden lang die Taste (M);wann das Led-Signal (L) ausschaltet,die Taste ablassen;nach weiteren 10 Sekunden sind alle gespeicherten Fernbedienung–Daten gelöscht.Sie können jetzt den elektrischer MOTION wieder neu programmieren

Auf einen einzelnen Motor vom elektrischen MOTION,können Sie die Öffnungssteuerung mit dem Touch und mit der Fernbedienung bedienen.

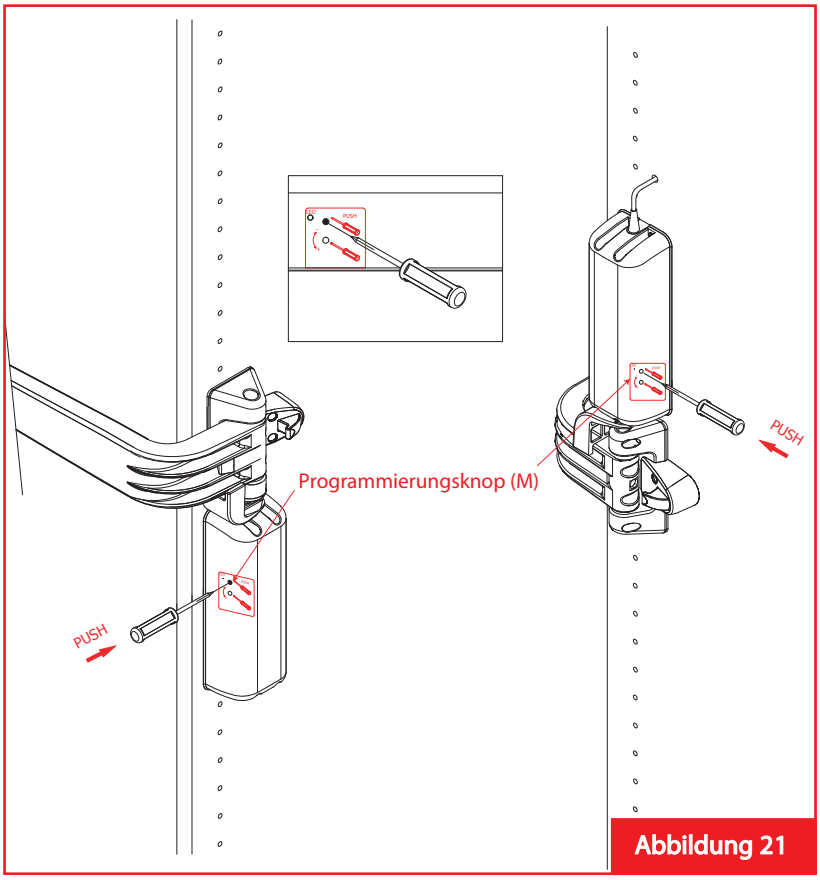

Abbildung 21

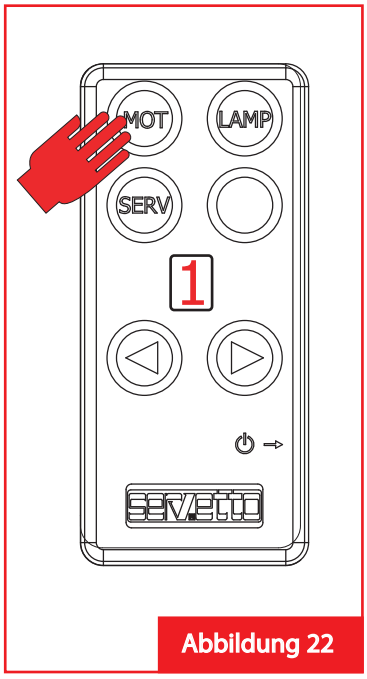

Abbildung 22

DEUTSCH

ERSTE ANWENDUNG VOM ELEKTRISCHEN MOTION

1. Bei geschlossener Tür, drücken Sie die Taste MOT auf der Mehrfachfunktions-Fernbedienung (24) oder die Singel-fernbedienung (25) um die Tür zu öffnen.
2. Einstellen Sie die Geschwindigkeit der Tür-Öffnung durch den Speisungssteckerstift (R) auf dem Gehäuse des elektrischen MOTION (Abbildung 23).
3. Den elektrischer MOTION ist jetzt programmiert und fertig für die Verwendung.

VORSICHT: WENN DIE EINSTELLUNG GEENDET IST, DIE BEWEGUNG DER TÜR SOLLTE FLÜSSIG SEIN, OHNE STOßE AM ENDE DER ÖFFNUNG–AUFSCHLAG LAUF; ES IST SEHR WICHTIG DAS SCHÄDEN, DIE ÜBER EINEN LÄNGEREN ZEITRAUM DEM MOTORGETRIEBE PROBLEME BEREITEN KÖNNEN.

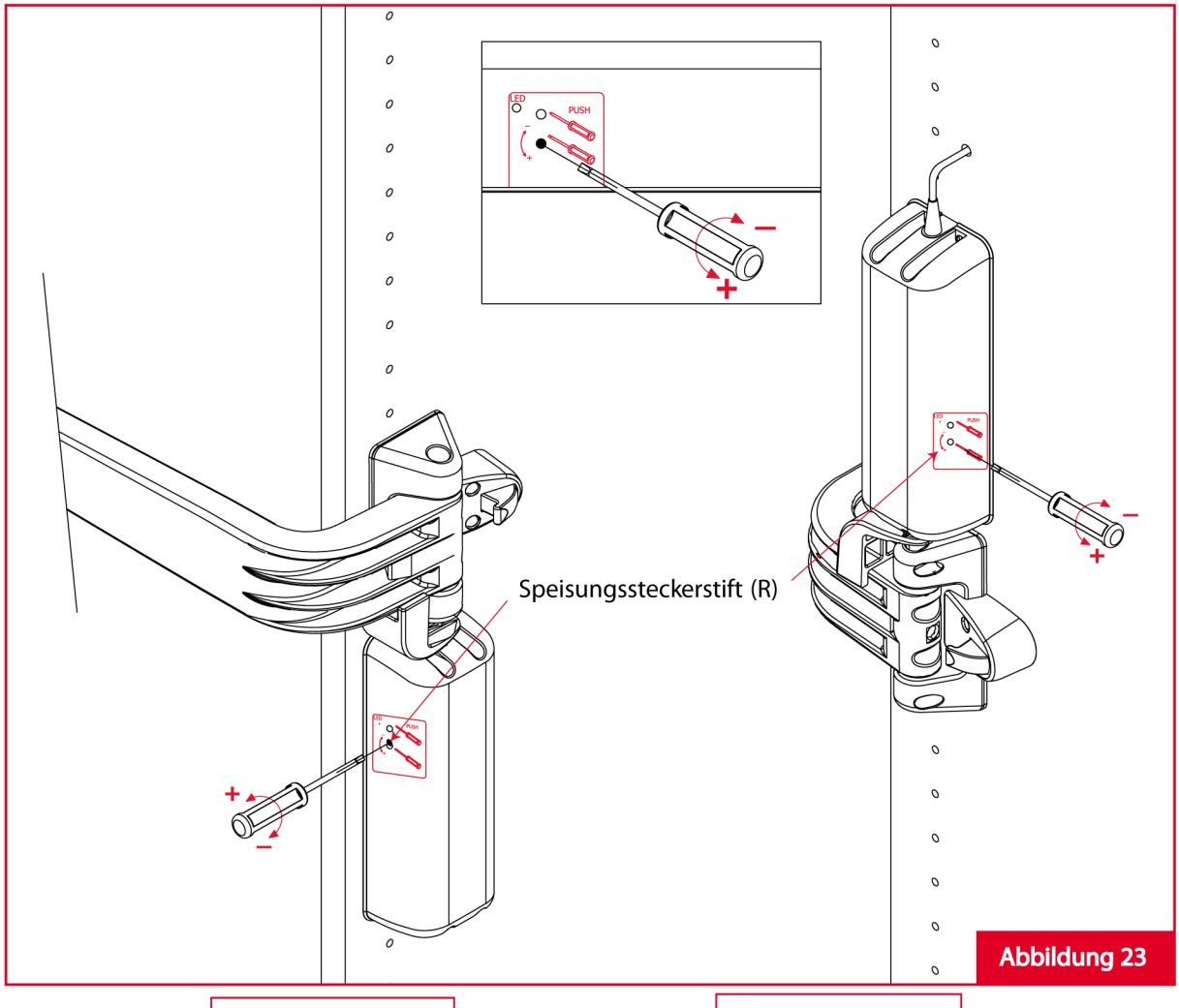

Abbildung 23

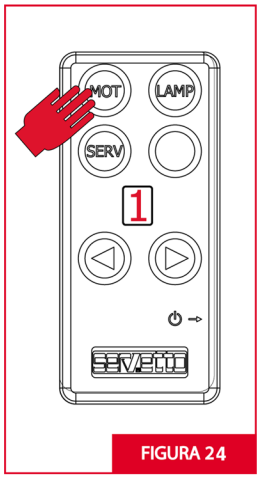

FIGURA 24

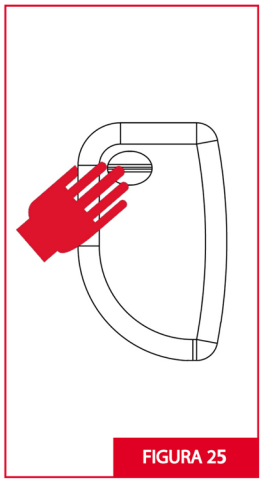

FIGURA 25

SICHERHEITVORSCHRIFTEN

- Dieses Gerät ist nicht für die Benutzung von Personen (auch Kindern) mit physischen, sensorischen oder mentalen Beeinträchtigungen oder Mangel an Erfahrung und Wissen vorgesehen. Außer, die für sie verantwortliche Person gibt ihnen Anleitung und Beaufsichtigt sie. Kinder sollten Beaufsichtigt werden um sicher zu stellen, dass sie nicht mit dem Gerät spielen.
- Schließen Sie den elektrischer MOTION nicht an das Stromnetz wenn Kabel und/oder Stecker des Transformators (B) beschädigt sind.
- Nehmen Sie den elektrischer MOTION vom Stromnetz,wenn Sie ihn längere Zeit nicht benutzen.
- Der elektrischen MOTION sollte in der Nähe einer Steckdose montiert werden und das Stromkabel des Trasformators (C) sollte in einer bequemen Position sein,um es im Notfall leicht vom Stromnetz trennen zu können.
- Verlegen Sie das Stromkabel (C) nicht im Durchgangsbereich von Personen.
- Versichern Sie sich,dass der Stecker des Stromkabels (C) richtig in der Steckdose steckt und die Stromzufuhr gesichert ist.
- Versuchen Sie nicht,die Batterien nachzuladen,zu erwärmen bzw.ins Feuer zu legen.Es besteht Explosionsgefahr.
- Lassen Sie Ihre Kinder niemals mit den Batterien spielen.
- Verbieten Sie Kinder,mit den Verpackungsstoffen zu spielen.Kunststoffbeutel,Kartons usw.können Erstickungen verursachen.
- Öffnen Sie nie den elektrischen MOTION (A) oder den Transformator (B):die Elektrospannung im Gehäuse kann Stromschläge verursachen.
- Verwenden Sie den elektrischen MOTION und die Fernbedienungen nicht im Nassbereich oder bei Wasserdampf bzw. Spritzwasser.
- Montieren Sie den elektrischen MOTION nicht in der Nähe von Heizquellen,z.B.Heizkörper,Öfen oder wärme erzeugende Geräte.
- Keine Kontrolle oder Reparatur durch nicht autorisiertes Personal, wenden Sie sich an Ihren Fachhändler.

DEUTSCH

UMWELT
Tipps zum Umweltschutz

VERPACKUNG
Die Verpackungen entsprechen den geltenden Umweltbestimmumgen. Soweit möglicht, sollten Sie die Originalverpackung mindestens für den Zeitraum der Garantie aufbewahren. Im gegenteiligen Fall entsorgen Sie die Verpackung bitte umweltgerecht.

BATTERIEN
Entsorgen Sie die Altbatterien in den eigens dafür eingerichteten Annahmestellen. Sie sollten Altbatterien auf keinen Fall wegwerfen und der Umwelt zuliebe nur quecksilberfreie Batterien verwenden.

TECHNISCHE DATEN

VERSORGUNG VOM ELEKTRISCHEN MOTION
Volt: 100-240 V
Frequenz: 50-60 Hz
Leistung: 60 W
Isolationsklasse: II

Achtung: Ausgangsspannung des Transformators ist (12V), es gibt keine Gefahr im Schrank.

BATTERIE
Lithium Batterie 3V (Artikel-Nr: CR2477N)

DEUTSCH

HINWEISE ZUM UMWELTSCHUTZ

Die Produkte könnte für Umwelt und Gesundheit gefährliche Stoffe enthalten. Der Abfall elektrischer und elektronischer Vorrichtungen (WEE) gehört auf keinen Fall in normale Behälter der städtischen Müllabfuhr (getrennte Abfallsammlung). Das oben stehende Symbol einer durchgestrichenen Mülltonne soll Sie daran erinnern, das das Produkt am Ende seiner Lebenszeit vorschriftgemäß zu entsorgen. Stoffe wie Glas, Kunststoff und einige chemische Verbindungen sind zum größten Teil wieder verwendbar und recycelbar. Durch Befolgung der folgenden einfachen Regeln geben Sie Ihren Betrag zum Umweltschutz:

- Sobald Ihr elektrisches oder elektronisches Gerät nicht mehr verwendbar sein, übergeben Sie es einer der lokalen Sammelstellen, die für die Entsorgung solcher Produkte zuständig sind.
- Sie können Ihr Altgerät bei Erwerb eines gleichwertigen neuen Produktes oder eines mit gleichen Funktionen bei Ihrem Fachhändler abgeben.
- Bei weiteren Fragen hinsichtlich Wiederverwertung, Recycling oder Neukaufs des Produktes wenden Sie sich bitten an Ihren Fachhändler.

Wir empfehlen Ihnen, einige zusätzliche Vorsichtsmassnahmen zum Umweltschutz hinsichtlich Verpackungsmaterial (einschließlich der für den Versand verwendeten Verpackung), mit der Ihr Produkt geliefert worden ist, anzuwenden. Mit Ihrer Hilfe können wir den Umfang natürlicher Ressourcen, die für die Herstellung von elektrischen und elektronischen Vorrichtung erforderlich sind, reduzieren, ebenso wie den Gebrauch von Mülldeponien zur Entsorgung der Altprodukte, bei gleichzeitiger Verbesserung unserer Lebensqualität, indem wir durch richtige Entsorgung gefährlicher Stoffe zum Umweltschutz beitragen. Bei vorschiftsmäßiger Entsorgung der zu verschrottenden Produkte und nicht beachten der Umweltschutzgesetze seines Landes macht sich Benutzer strafbar.

GARANTIE-ZERTIFIKAT

Kompliment für die Wahl unseres elektrischen MOTION
Dieses Gerät wurde vom Hersteller strengen Kontrollen unterzogen, gemäß den internationalen Standards.

Deshalb sind wir seiner guten Qualität sicher. Sollte sich trotzdem eine Unregelmäßigkeit feststellen, bitten wir Sie, sich an Ihren Fachhändler zu wenden, welcher es an den Hersteller zustellen wird und bei Bedarf wird das Gerät mit Originalersatzeilen reparieren wird.

WICHTIG!

- Sollte ein Garantiefall eintreffen, ist es unerlässlich, dass dem Servetto elektrisch dieses Garantieblatt und das Kaufdokument (Rechnung oder Kassenzettel) welche das Kaufdatum belegen soll, beigelegt ist.

SERVETTO srl
Via Brughetti 32 - I-20030 Bovisio M.go (MB)
Tel: +39/0362558899
Sito internet: www.servetto.it - E-mail: servetto@servetto.it

GARANTIE-KONDITIONEN

1. Unter "Garantie" versteht sich der Gratisersatz oder –Reparatur von Teilen des Gerätes, welche als Produktionsfehler erkennbar sind.

2. Das Gerät hat eine Garantie von 24 Monaten oder 5.000 Öffnungen ab Kaufdatum. Als Beweis gelten dieses Garantiezertifikat und der Kaufbeleg (Rechnung oder Kassenzettel), welche das Kaufdatum belegen und den Namen des Verkäufers. Das fehlen dieser Unterlagen hat zur Folge, dass die Garantie ungültig wird und alle Kosten für die Reparatur zu Lasten des Endkunden gehen. Die Herstellerfirma ist nicht verantwortlich bei Verlust des Garantiezertifikats und kann keine Ersatzgarantiezertifikate ausstellen.

3. Die Garantie ist nicht gültig für Defekte oder Beschädigung verursacht durch Transport, Nachlässigkeit, fehlerhafter Installation oder nicht autorisierten Verwendung, Missbrauch oder die Öffnung des Gerätes oder aufgrund von Gründen die nicht auf einen Produktionsfehler schließen lassen. Ausgeschlossen davon sind abnehmbare Teile und Zubehörteile, falls nicht bewiesen werden kann, dass es sich um einen Produktionsfehler handelt. Ausgeschlossen sind auch technische Eingriffe im Zusammenhang mit Montage und/oder Tests des Gerätes, sowie deren Verschleißteile.

4. Der Hersteller lehnt jegliche Haftung ab für eventuelle Schäden an Personen, Haustieren oder Sachen, verursacht direkt oder indirekte durch das Missachten aller Vorschriften aufgelistet in der Montage-, Gebrauchsanleitung.

5. Das Gerät wird beim Hersteller in Funktion gesetzt. Transportkosten und Risiken zu und vom Hersteller gehen zu Lasten des Endkundens.

6. Nach Ablauf der 24 Monate nach Kaufdatum, ist das Gerät nicht mehr unter Garantie. Der Hersteller wird das Gerät in Funktion gesetzt und die entsprechende Kosten (Ersatzteile, Arbeitszeit, Transport, gemäß den Tarifen des Herstellers. Jegliche Garantie verfällt 3 Jahre nachdem das Produkt aus der offiziellen Preisliste genommen wurde.

7. Diese Garantie ist die einzig gültige, niemand ist autorisiert, ausgenommen des Herstellers, diese zu verlängern oder zu ändern, andere oder schriftliche/mündliche Garantien zu erlassen. In jedem Fall ausgenommen sind nach einer eventuellen Reparatur der Austausch des Gerätes oder dessen Verlängerung der Garantie.